Socogas S.p.A. - Fidenza – Parma Tel 0524.522518 - fax 0524.84487 E-mail: **socogas@socogas.com**

SEMIRIMORCHIO AUTOPORTANTE PER G.P.L.

SOCOGAS S.p.A. utilizza per la distribuzione del G.P.L. soluzioni innovative volte alla continua ricerca della sicurezza nell'ambito del trasporto. Una di queste è senz'altro il semirimorchio autoportante per GPL progettato e costruito secondo normative T-PED. Grazie alle sue caratteristiche ha permesso un notevole incremento della sicurezza nel trasporto migliorando la stabilità del veicolo. I veicoli Socogas sono equipaggiati con le più avanzate soluzioni tecnologiche.

Le innovazioni introdotte riguardano i seguenti aspetti:

Geometria del serbatoio a tronco di cono

I serbatoi autoportanti di normale costruzione presentano un diametro unico su tutta la lunghezza dell'involucro. Il serbatoio di questo innovativo autoportante per GPL invece è costituito da un involucro con diametri differenti tra la parte anteriore e quella posteriore collegati attraverso un tronco di cono che permette un notevole abbassamento del baricentro del carico.

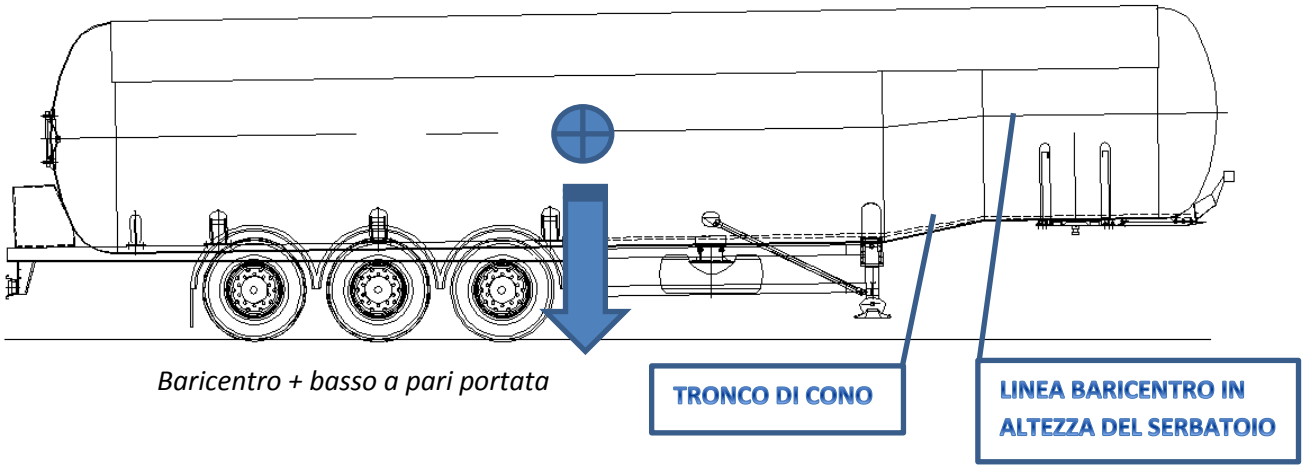

Carreggiata maggiorata:

Le carreggiata è la massima realizzabile sfruttando tutta la larghezza ammissibile dalla normativa. Mediante l'impiego di assali a sospensione pneumatica di ultima generazione e una attenta progettazione del telaio il veicolo ha una carreggiata pari a 2140 mm la massima della categoria. Questo permette un maggior interasse dei longheroni con possibilità di incassare il serbatoio e quindi di abbassarne il baricentro. Inoltre essendo più larga la base realizzata dai pneumatici, viene migliorata in modo considerevole la stabilità del veicolo nelle condizioni di curva / rotonde con una perfetta tenuta di strada e affidabilità in tutte le condizioni.

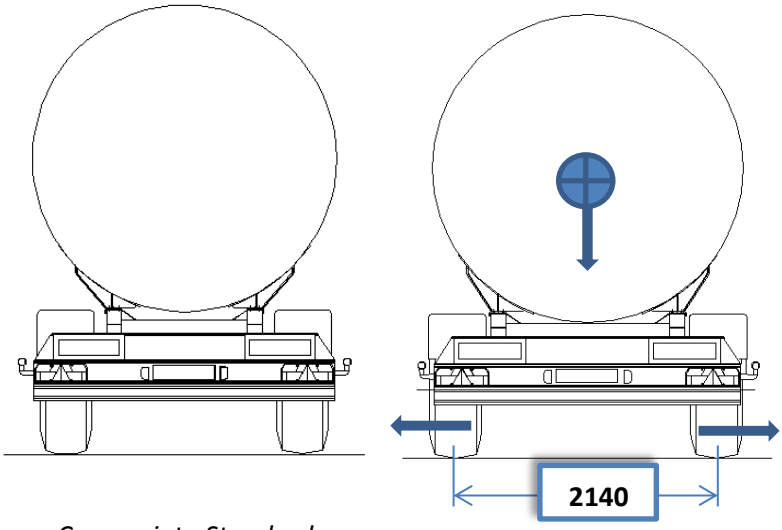

Carreggiata Standard *Carreggiata Maggiorata*

Migliorata la stabilità laterale

I nuovi Autoportanti Socogas rispetto ai normali veicoli autoportanti permettono un considerevole aumento della stabilità laterale aumentando il grado di sicurezza al ribaltamento di almeno il 10%. Grazie a questo risultato si è raggiunto una condizione di sicurezza stradale notevole evitando al veicolo il ribaltamento anche in caso di brusca sterzata in condizioni di emergenza.

Nuovo Autoportante ***Socogas***

+ 10 %

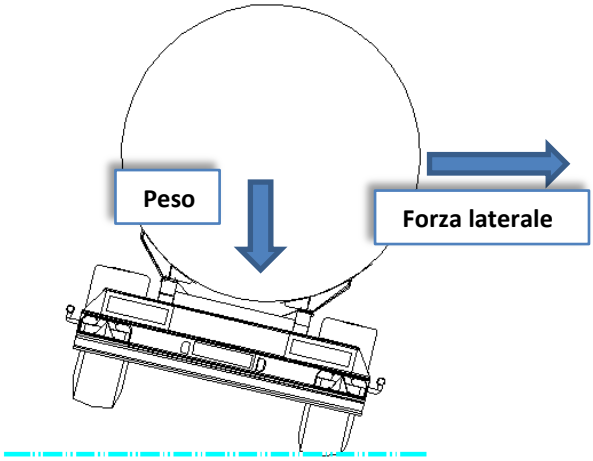

Strutture di sostegno calcolate mediante elementi finiti - F.E.M.

Le strutture di collegamento del serbatoio al telaio porta sospensioni, la struttura di traino e altre parti strutturali del serbatoio sono progettate mediante programma ad elementi finiti (FEM) di ultima generazione attraverso un processo di calcolo validato dal Ministero dei Trasporti mediante prove comparative estensimetriche. Ogni particolare è sottoposto a condizioni di stress per valutarne l'effettiva resistenza nelle diverse condizioni che si possono verificare durante il trasporto fino ad analizzare il caso estremo di incidente. Il miglioramento del coefficiente di sicurezza attraverso questo sistema di calcolo è molto alto pur garantendo una diminuzione della tara e una maggior portata.

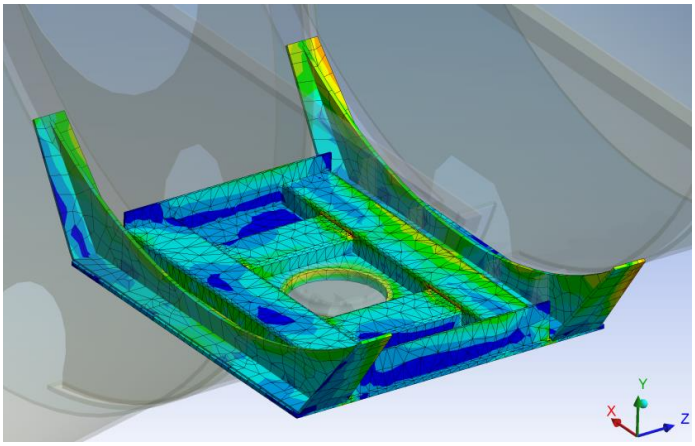

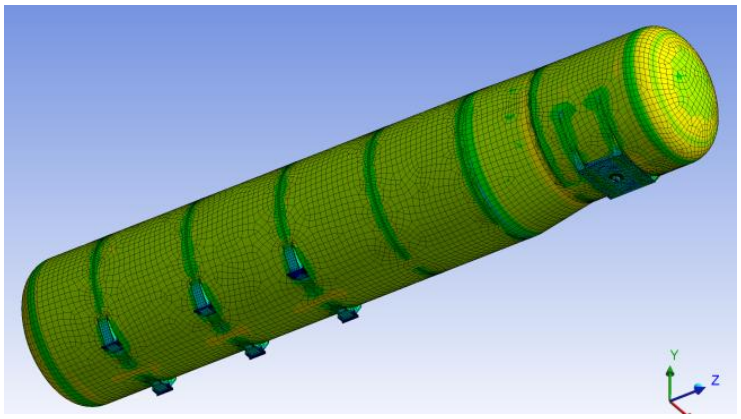

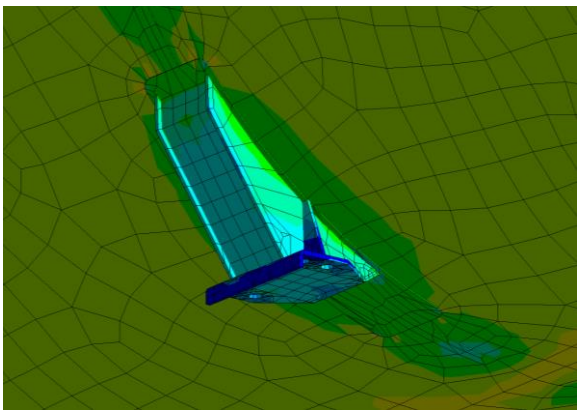

Impianto di travaso con valvole interne

L'impianto di travaso nella sua semplicità e razionalità si caratterizza per una portata di scarico costante unita alla massima sicurezza. Grazie all'impiego di componenti delle migliori marche del settore l'impianto garantisce un'ottima affidabilità e sicurezza sia nelle fasi di travaso che di trasporto. Le valvole di fondo applicate mediante flangiatura avendo il corpo con otturatore interno al serbatoio evitano fuoriuscite di prodotto anche in caso di incidente con rottura delle tubazioni di scarico.

CARATTERISTICHE TECNICHE

- Capacità cisterna 52.200 lt
- Materiale cisterna: P460NJ2
- Pressione di collaudo: 27 bar
- Pressione di esercizio: 20,8 bar
- Temperatura di progetto: - 20° C + 50° C
- Passo d'uomo al centro del lato posteriore
- Valvole di fondo interne da 3" e 2"
- Valvole di scarico a sfera con flangia cieca
- Cassonetto di protezione per valvole di scarico
- Rubinetti per min e max livello di riempimento
- Sospensioni pneumatiche SAF con freni a disco
- Gambe di appoggio JOST con piede oscillante e piastra di appoggio a terra
- Piastra ralla in acciaio al carbonio antiusura, imbullonata alla struttura di forza della cisterna con perno di articolazione diametro 2" conforma alla direttiva 94/20/CE
- Impianto elettrico a norma ADR
- Impianto freni con EBS conforme alle direttive europee
- Freno di stazionamento pneumatico.